Xeno

Geometrische Klarheit.

Bad-Serie

Xeno

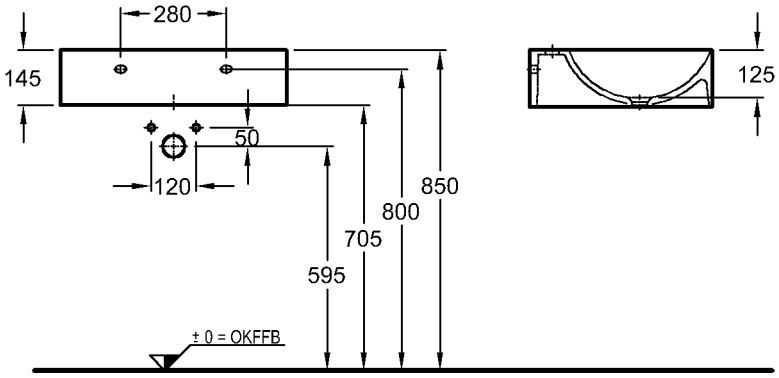

Nur in Verbindung mit dem Schaftventil 521115!

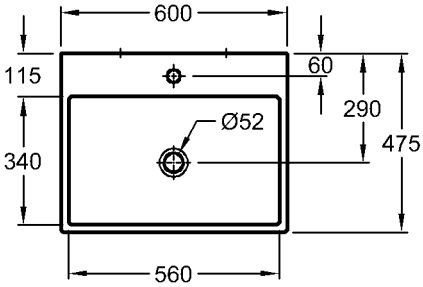

Modell:	**Waschtisch** CE, DIN EN 14688, EN 31 mit Hahnloch, ohne keramischen Überlauf
Modell-Nr.:	126260
Maße:	600 x 475 mm
Material:	Keralith (Feinfeuerton)
Gewicht:	20,1 kg
Kombinierbarkeit:	mit **Waschtischunterschränken**, Modell-Nr. 860260, 860265, der Bad-Serie Xeno.

Bei Nischeneinbau Sollmaß plus die positiven keramischen Toleranzen beachten.

Zur Montage mit:

Modell:	**Schaftventil,** **Ablaufkappe verchromt** 41,9 mm (G 1¼) x 50 mm, speziell für Ø 52 mm Ablauföffnung nicht verschließbar
Modell-Nr.:	521115

Bad-Serie

Xeno

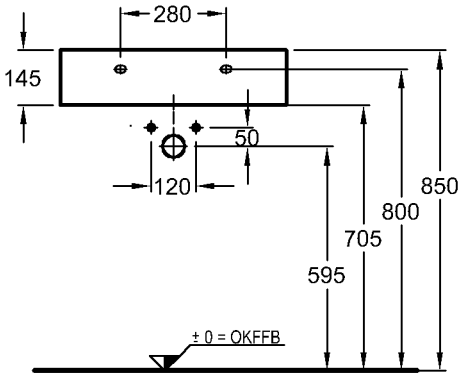

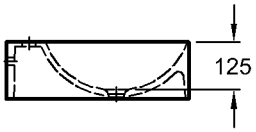

Wandanschluss notwendig !

Zur Montage mit Siphon ist das Schaftventil 521115 erforderlich !

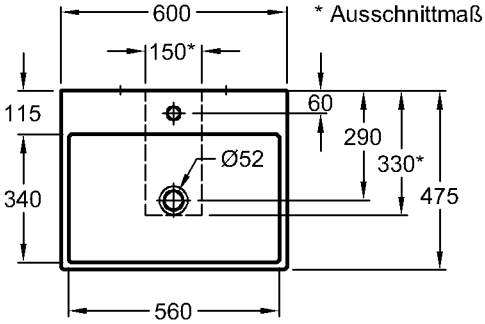

Modell:	**Aufsatzwaschtisch** CE, EN 14688 mit Hahnloch, ohne keramischen Überlauf
Modell-Nr.:	126560
Maße:	600 x 475 mm
Material:	Keralith (Feinfeuerton)
Gewicht:	20,0 kg

Es ist eine Auflage aus geeignetem Plattenmaterial, der Belastung entsprechend, und ein Wandanschluss notwendig.

Bei Nischeneinbau Sollmaß plus die positiven keramischen Toleranzen beachten.

Zur Montage mit:

Modell:	**Schaftventil, Ablaufkappe verchromt** 41,9 mm (G 1¼) x 50 mm, speziell für Ø 52 mm Ablauföffnung nicht verschließbar
Modell-Nr.:	521115

Abmessungen unterliegen den üblichen materialspezifischen Toleranzen von ± 2%.
Die Katalogzeichnungen sind im Maßstab 1:20, falls nicht anders angegeben.

Bad-Serie

Xeno

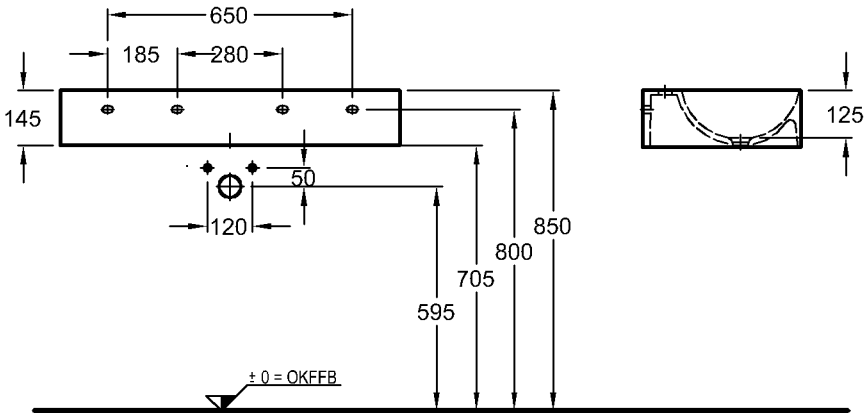

Nur in Verbindung mit dem Schaftventil 521115!

* Ausschnittmaß bei Plattenmontage

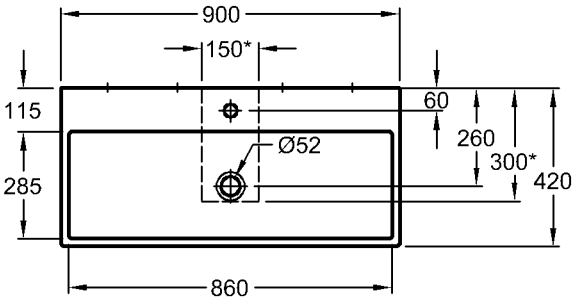

Modell:	**Waschtisch** CE, DIN EN 14688, EN 31 mit Hahnloch, ohne keramischen Überlauf
Modell-Nr.:	126290
Maße:	900 x 420 mm
Material:	Keralith (Feinfeuerton)
Gewicht:	25,6 kg
Kombinierbarkeit:	mit **Waschtischunterschränken**, Modell-Nr. 860290, 860295, der Bad-Serie Xeno oder als Aufsatzwaschtisch einsetzbar.

Bei Verwendung als Aufsatzwaschtisch ist eine Auflage aus geeignetem Plattenmaterial, der Belastung entsprechend, und ein Wandanschluss notwendig.

Bei Nischeneinbau Sollmaß plus die positiven keramischen Toleranzen beachten.

Zur Montage mit:

Modell:	**Schaftventil, Ablaufkappe verchromt** 41,9 mm (G 1¼) x 50 mm, speziell für Ø 52 mm Ablauföffnung nicht verschließbar
Modell-Nr.:	521115

Bad-Serie

Xeno

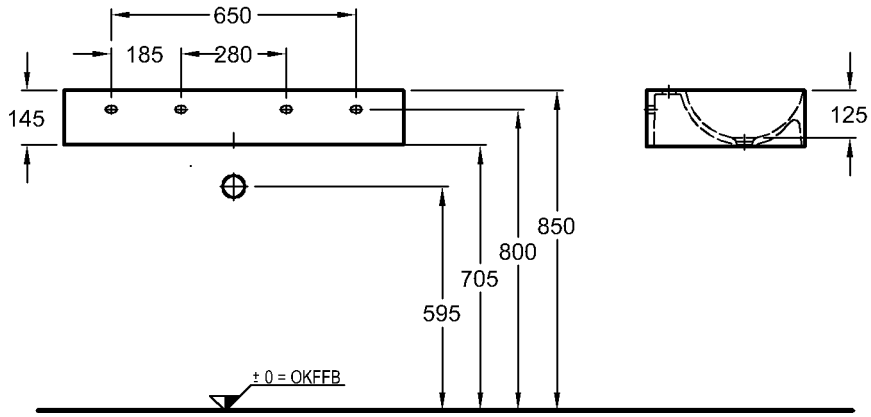

Nur in Verbindung mit dem Schaftventil 521115!

* Ausschnittmaß bei Plattenmontage

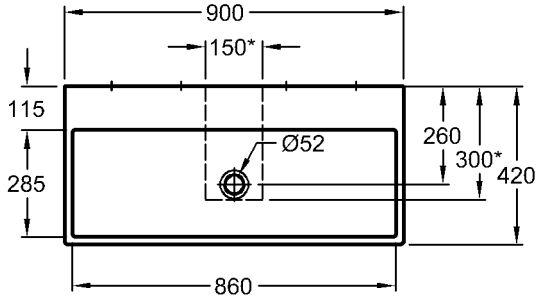

Modell:	**Waschtisch** CE, DIN EN 14688, EN 31 ohne Hahnloch, ohne keramischen Überlauf
Modell-Nr.:	126291
Maße:	900 x 420 mm
Material:	Keralith (Feinfeuerton)
Gewicht:	25,6 kg
Kombinierbarkeit:	mit **Waschtischunterschränken**, Modell-Nr. 860290, 860295, der Bad-Serie Xeno oder als Aufsatzwaschtisch einsetzbar.

Bei Verwendung als Aufsatzwaschtisch ist eine Auflage aus geeignetem Plattenmaterial, der Belastung entsprechend, und ein Wandanschluss notwendig.

Bei Nischeneinbau Sollmaß plus die positiven keramischen Toleranzen beachten.

Zur Montage mit:

Modell:	**Schaftventil, Ablaufkappe verchromt** 41,9 mm (G 1¼) x 50 mm, speziell für Ø 52 mm Ablauföffnung nicht verschließbar
Modell-Nr.:	521115

Abmessungen unterliegen den üblichen materialspezifischen Toleranzen von ± 2%.
Die Katalogzeichnungen sind im Maßstab 1:20, falls nicht anders angegeben.

Bad-Serie

Xeno

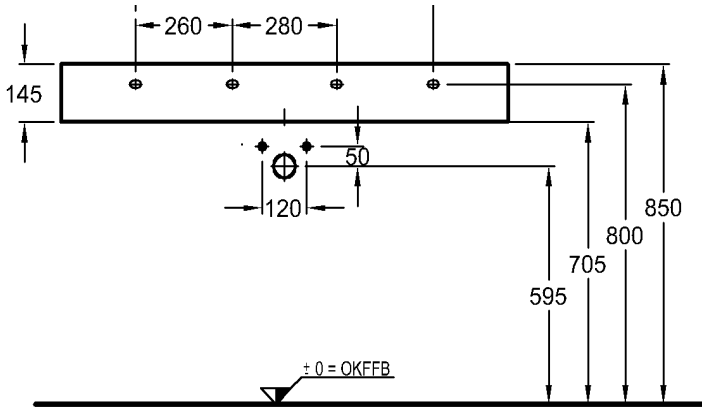

Nur in Verbindung mit dem Schaftventil 521115!

* Ausschnittmaß bei Plattenmontage

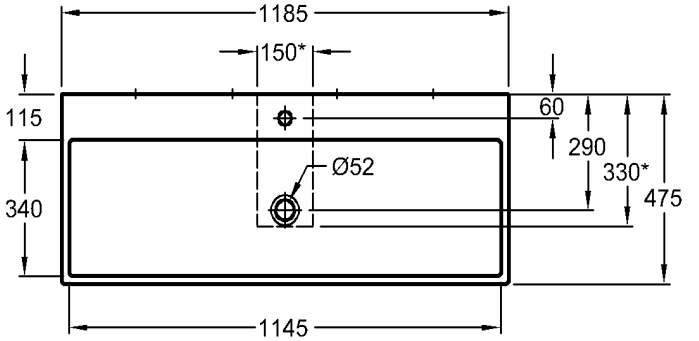

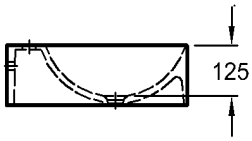

Modell:	**Waschtisch** CE, DIN EN 14688, EN 31 mit Hahnloch ohne keramischen Überlauf
Modell-Nr.:	126220
Maße:	1185 x 475 mm
Material:	Keralith (Feinfeuerton)
Gewicht:	34,4 kg
Kombinierbarkeit:	mit **Waschtischunter-schränken**, Modell-Nr. 860220, 860225, der Bad-Serie Xeno oder als Aufsatzwaschtisch einsetzbar.

Bei Verwendung als Aufsatzwaschtisch ist eine Auflage aus geeignetem Plattenmaterial, der Belastung entsprechend, und ein Wandanschluss notwendig.

Bei Nischeneinbau Sollmaß plus die positiven keramischen Toleranzen beachten.

Zur Montage mit:

Modell:	**Schaftventil, Ablaufkappe verchromt** 41,9 mm (G 1¼) x 50 mm, speziell für Ø 52 mm Ablauföffnung nicht verschließbar
Modell-Nr.:	521115

Bad-Serie

Xeno

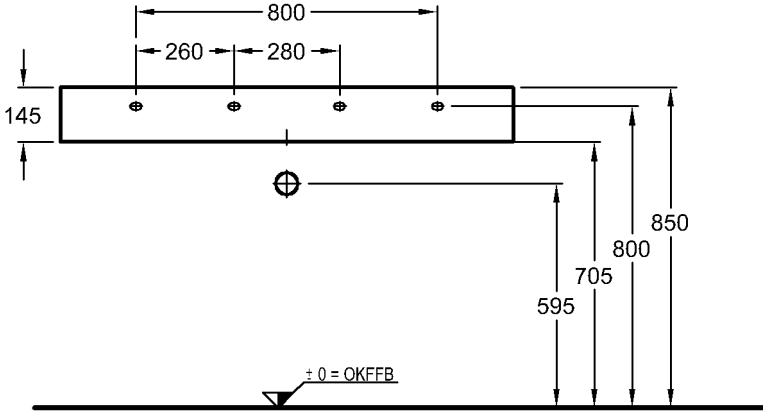

Nur in Verbindung mit dem Schaftventil 521115!

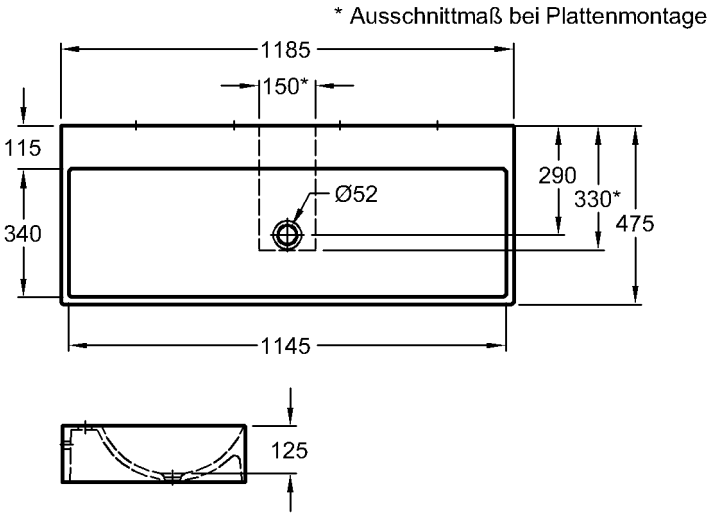

Modell:	**Waschtisch** CE, DIN EN 14688, EN 31 ohne Hahnloch, ohne keramischen Überlauf
Modell-Nr.:	126221
Maße:	1185 x 475 mm
Material:	Keralith (Feinfeuerton)
Gewicht:	34,3 kg
Kombinierbarkeit:	mit **Waschtischunterschränken**, Modell-Nr. 860220, 860225, der Bad-Serie Xeno oder als Aufsatzwaschtisch einsetzbar.

Bei Verwendung als Aufsatzwaschtisch ist eine Auflage aus geeignetem Plattenmaterial, der Belastung entsprechend, und ein Wandanschluss notwendig.

Bei Nischeneinbau Sollmaß plus die positiven keramischen Toleranzen beachten.

Zur Montage mit:

Modell:	**Schaftventil, Ablaufkappe verchromt** 41,9 mm (G 1¼) x 50 mm, speziell für Ø 52 mm Ablauföffnung nicht verschließbar
Modell-Nr.:	521115

Abmessungen unterliegen den üblichen materialspezifischen Toleranzen von ± 2%.
Die Katalogzeichnungen sind im Maßstab 1:20, falls nicht anders angegeben.

Bad-Serie

Xeno

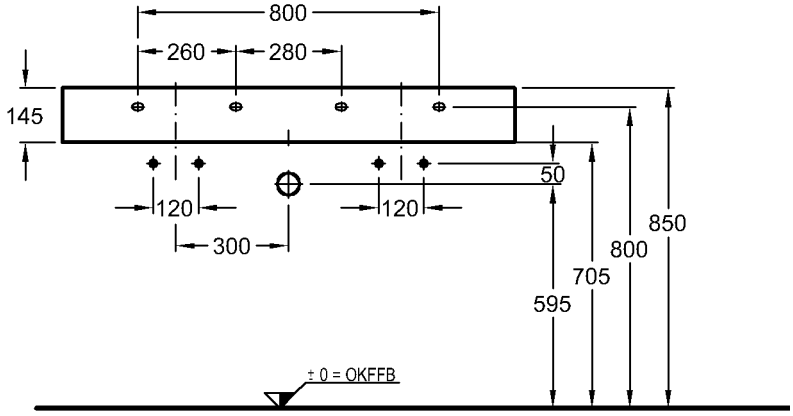

Nur in Verbindung mit dem Schaftventil 521115!

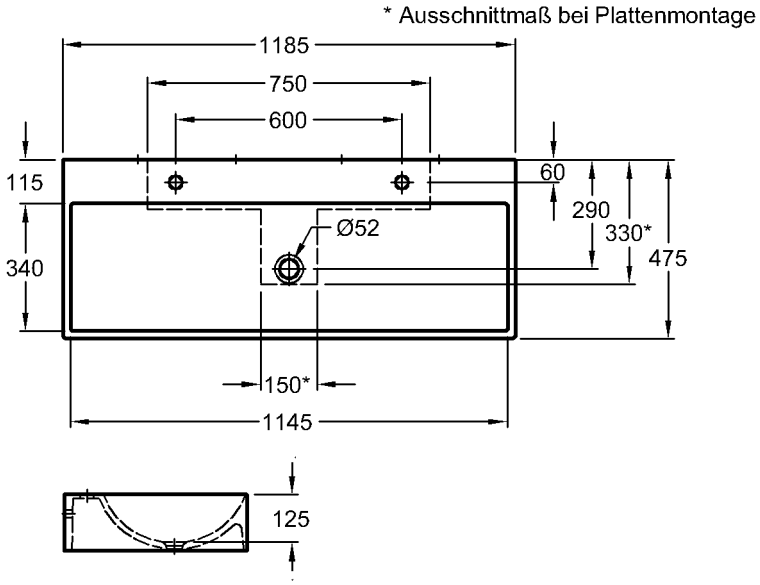

Modell:	**Waschtisch** CE, DIN EN 14688, EN 31 mit 2 Hahnlöchern ohne keramischen Überlauf
Modell-Nr.:	126225
Maße:	1185 x 475 mm
Material:	Keralith (Feinfeuerton)
Gewicht:	34,3 kg
Kombinierbarkeit:	mit **Waschtischunterschränken**, Modell-Nr. 860220, 860225, der Bad-Serie Xeno oder als Aufsatzwaschtisch einsetzbar.

Bei Verwendung als Aufsatzwaschtisch ist eine Auflage aus geeignetem Plattenmaterial, der Belastung entsprechend, und ein Wandanschluss notwendig.

Bei Nischeneinbau Sollmaß plus die positiven keramischen Toleranzen beachten.

Zur Montage mit:

Modell:	**Schaftventil, Ablaufkappe verchromt** 41,9 mm (G 1¼) x 50 mm, speziell für Ø 52 mm Ablauföffnung nicht verschließbar
Modell-Nr.:	521115

Abmessungen unterliegen den üblichen materialspezifischen Toleranzen von ± 2%.
Die Katalogzeichnungen sind im Maßstab 1:20, falls nicht anders angegeben.

Bad-Serie

Xeno

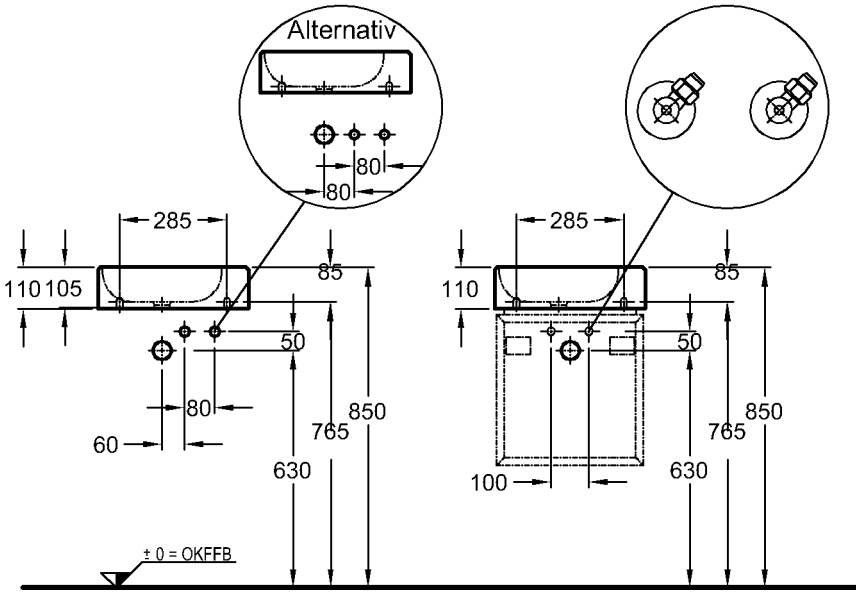

Armatur mit flexiblen Anschluss-Schläuchen verwenden!

Die Verwendung von Eckventilen mit langer Bauform wird empfohlen!

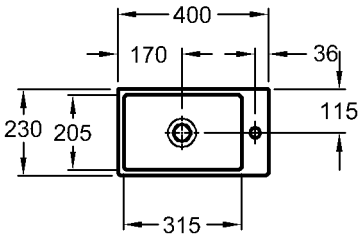

Modell:	**Handwaschbecken** CE, DIN EN 14688, EN 31 mit Hahnloch rechts, ohne keramischen Überlauf
Modell-Nr.:	126245
Maße:	400 x 230 mm
Material:	Keralith (Feinfeuerton)
Gewicht:	5,7 kg
Kombinierbarkeit:	mit **Handwaschbecken-Unterschränken**, Modell-Nr. 860240, 860245, der Bad-Serie Xeno oder als Aufsatzwaschtisch einsetzbar.

Bei Verwendung als Aufsatzwaschtisch ist eine Auflage aus geeignetem Plattenmaterial, der Belastung entsprechend, und ein Wandanschluss notwendig.

Bei Nischeneinbau Sollmaß plus die positiven keramischen Toleranzen beachten.

Modell:	**Schaftventil mit Ablaufklappe** 41,9 mm (G 1¼) x 50 mm
Modell-Nr.:	521070
Oberfläche:	Verchromt

Abmessungen unterliegen den üblichen materialspezifischen Toleranzen von ± 2%.
Die Katalogzeichnungen sind im Maßstab 1:20, falls nicht anders angegeben.

Bad-Serie

Xeno

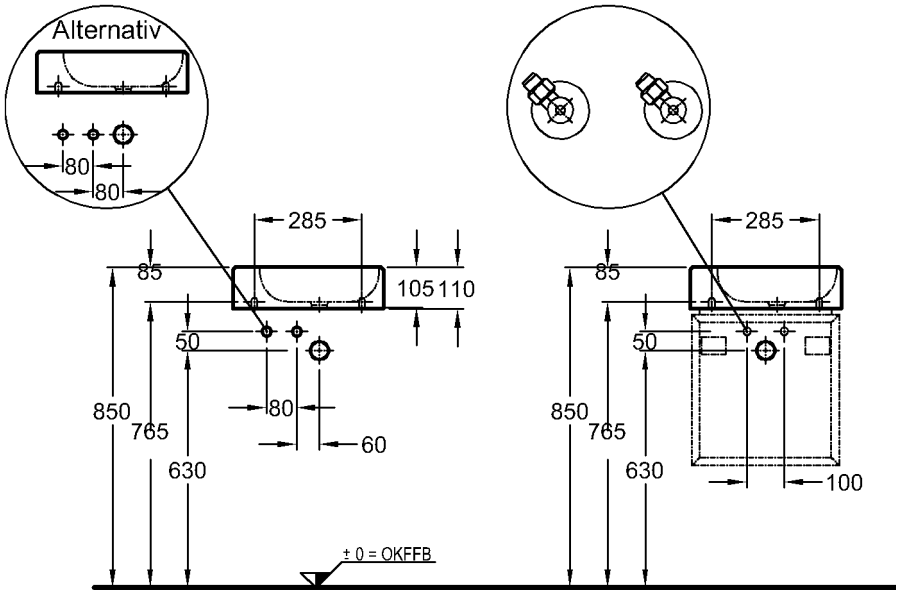

WT ohne Möbel WT mit Möbel

Armatur mit flexiblen Anschluss-Schläuchen verwenden!

Die Verwendung von Eckventilen mit langer Bauform wird empfohlen!

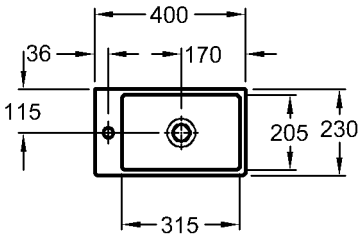

Modell:	**Handwaschbecken** CE, DIN EN 14688, EN 31 mit Hahnloch links, ohne keramischen Überlauf
Modell-Nr.:	126240
Maße:	400 x 230 mm
Material:	Keralith (Feinfeuerton)
Gewicht:	5,7 kg
Kombinierbarkeit:	mit **Handwaschbecken-Unterschränken**, Modell-Nr. 860240, 860245, der Bad-Serie Xeno oder als Aufsatzwaschtisch einsetzbar.

Bei Verwendung als Aufsatzwaschtisch ist eine Auflage aus geeignetem Plattenmaterial, der Belastung entsprechend, und ein Wandanschluss notwendig.

Bei Nischeneinbau Sollmaß plus die positiven keramischen Toleranzen beachten.

Modell:	**Schaftventil mit Ablaufklappe** 41,9 mm (G 1¼) x 50 mm
Modell-Nr.:	521070
Oberfläche:	Verchromt

Bad-Serie

Xeno

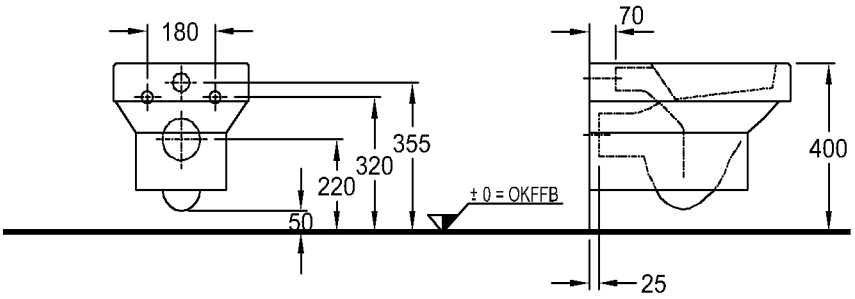

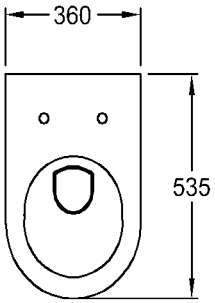

Modell:	**Tiefspül-WC, 6 l, wandhängend**
	CE, EN 997 6 A/C, EN 33, für WE-Kasten oder Wandeinbau-Druckspüler
Modell-Nr.:	206250
Material:	Keravit (Sanitärporzellan)
Gewicht:	19,3 kg
Modell:	**Xeno WC-Sitz mit Deckel, nach DIN 19516**
Modell-Nr.:	576200
	576210 mit Absenkautomatik
Scharniere:	Metall
Gewicht:	2,7 kg
Kombinierbarkeit:	mit **WC** der Bad-Serie Xeno.

Abmessungen unterliegen den üblichen materialspezifischen Toleranzen von ± 2%.
Die Katalogzeichnungen sind im Maßstab 1:20, falls nicht anders angegeben.

Bad-Serie

Xeno

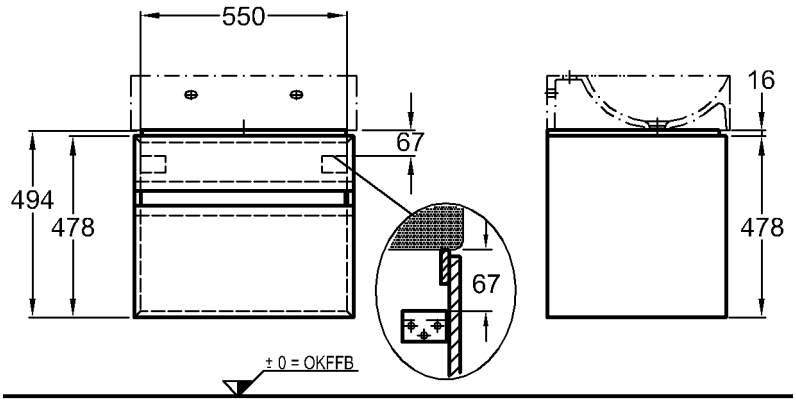

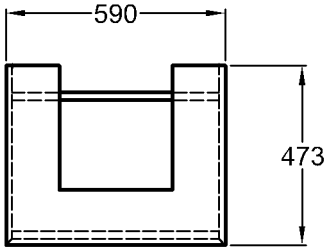

Modell:	**Waschtischunterschrank** mit 1 Schublade, 1 Auszug
Modell-Nr. und Korpus/Front:	860260 Weiß Hochglanz 860265 Anthrazit Hochglanz
Maße:	590 x 473 x 494 mm
Gewicht:	28,2 kg
Kombinierbarkeit:	mit **Waschtisch**, Modell-Nr. 126260, der Bad-Serie Xeno.

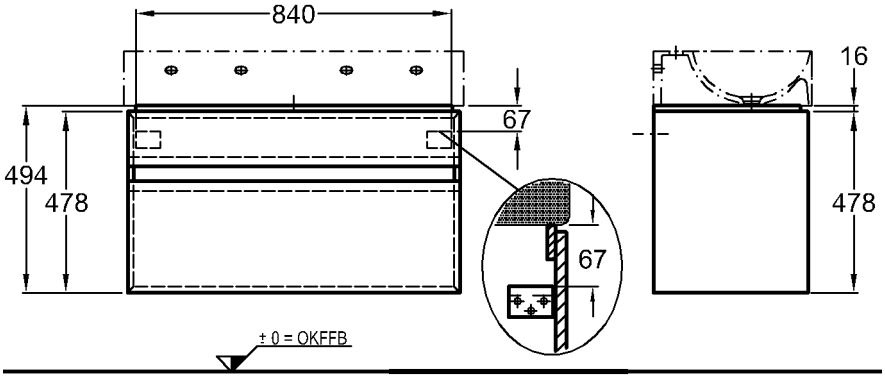

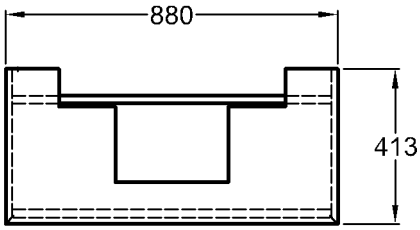

Modell:	**Waschtischunterschrank** mit 1 Schublade, 1 Auszug
Modell-Nr. und Korpus/Front:	860290 Weiß Hochglanz 860295 Anthrazit Hochglanz
Maße:	880 x 413 x 494 mm
Gewicht:	32,0 kg
Kombinierbarkeit:	mit **Waschtischen**, Modell-Nr. 126290, 126291, der Bad-Serie Xeno.

Bad-Serie

Xeno

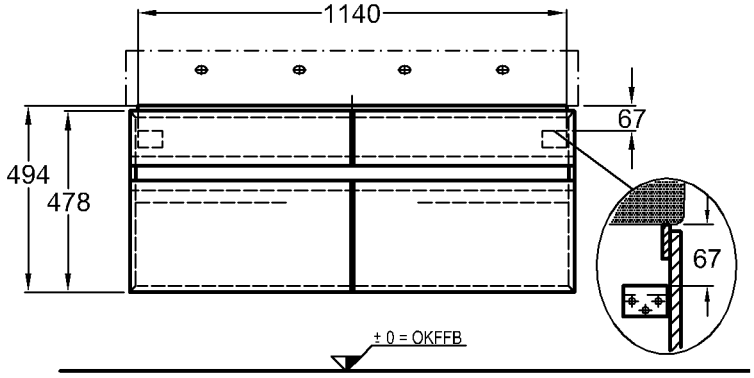

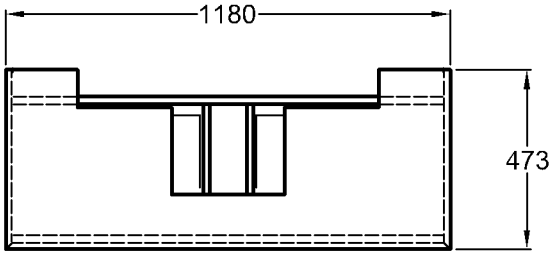

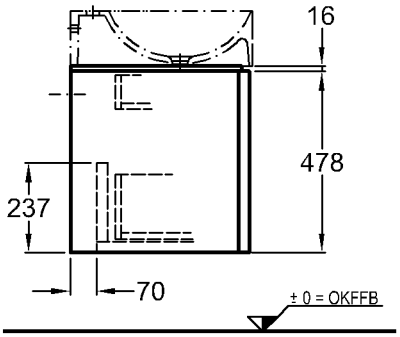

Modell:	**Waschtischunterschrank** mit 2 Schubladen, 2 Auszügen
Modell-Nr. und Korpus/Front:	860220 Weiß Hochglanz 860225 Anthrazit Hochglanz
Maße:	1180 x 473 x 494 mm
Gewicht:	51,5 kg
Kombinierbarkeit:	mit **Waschtischen**, Modell-Nr. 126220, 126221, 126225, der Bad-Serie Xeno.

Abmessungen unterliegen den entsprechenden gültigen EN-Normen.
Die Katalogzeichnungen sind im Maßstab 1:20, falls nicht anders angegeben.

Bad-Serie

Xeno

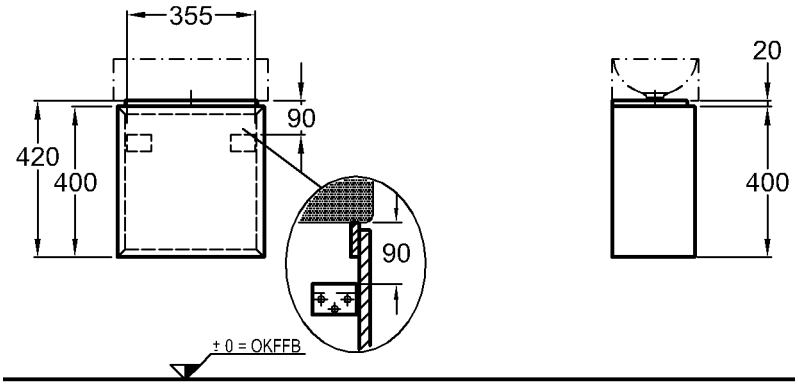

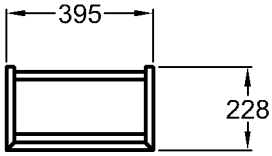

Modell:	**Handwaschbecken-Unterschrank** Türanschlag rechts/links mit 1 Tür	
Modell-Nr. und Korpus/Front:	860240	Weiß Hochglanz
	860245	Anthrazit Hochglanz
Maße:	395 x 228 x 420 mm	
Gewicht:	7,8 kg	
Kombinierbarkeit:	mit **Handwaschbecken**, Modell-Nr. 126240, 126245, der Bad-Serie Xeno.	

Bad-Serie

Xeno

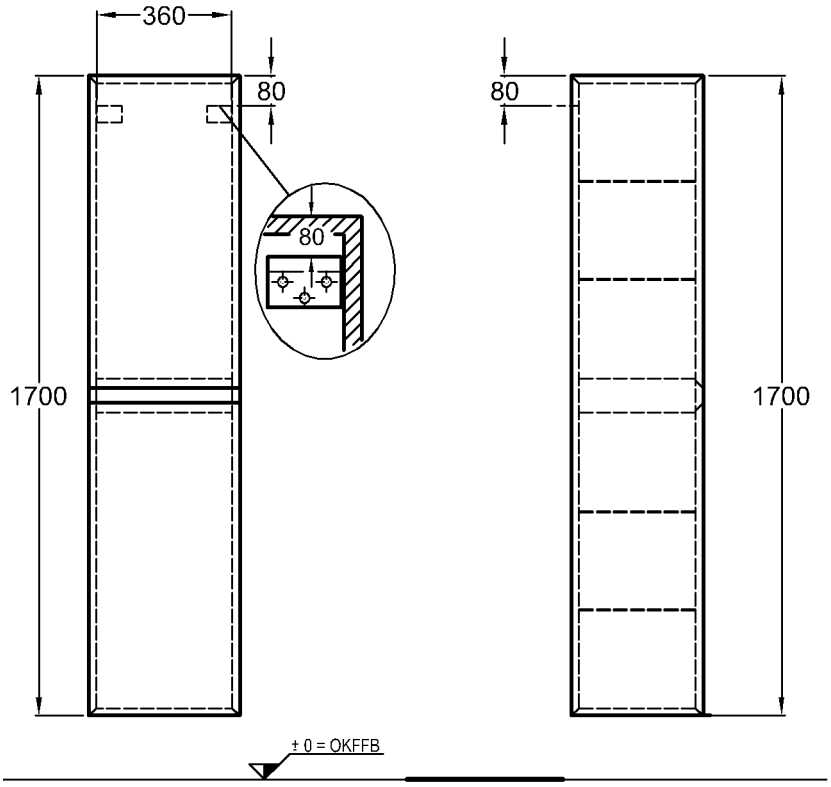

Abb. Anschlag rechts

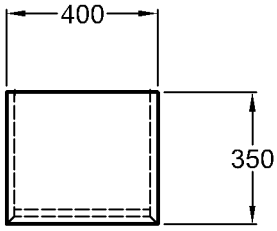

Modell:	**Hochschrank** Türanschlag rechts/links mit 2 Türen, 4 Glaseinlegeböden
Modell-Nr. und Korpus/Front:	860200 Weiß Hochglanz 860205 Anthrazit Hochglanz
Maße:	400 x 350 x 1700 mm
Gewicht:	44,5 kg

Abmessungen unterliegen den entsprechenden gültigen EN-Normen.
Die Katalogzeichnungen sind im Maßstab 1:20, falls nicht anders angegeben.

Bad-Serie

Xeno

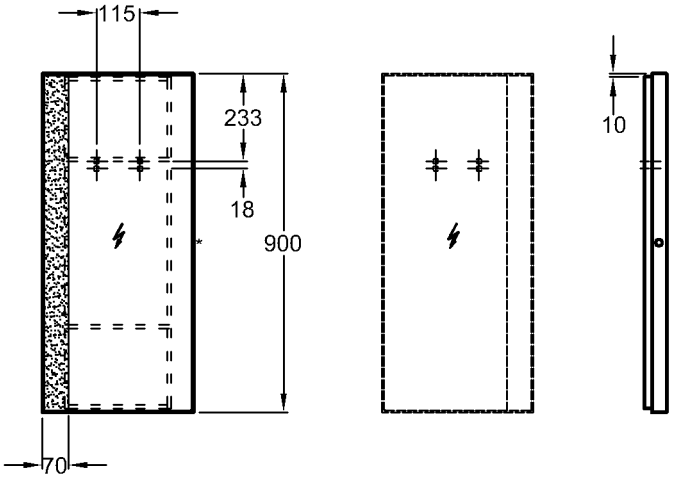

Modell:	**Lichtspiegelelement** links/rechts mit Schalter und Anti-Beschlag T5-Leuchte FH 21 W 220...240 V~, 50...60 Hz IP44, Schutzklasse 2
Modell-Nr.:	860140
Rahmen:	Edelstahl, spiegelpoliert
Maße:	400 x 55 x 900 mm
Gewicht:	8,5 kg
Kombinierbarkeit:	mit **Handwaschbecken**, Modell-Nr. 126240, 126245, der Bad-Serie Xeno.

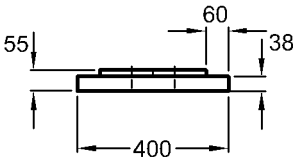

1 x 21 Watt / cool white
T5 FH 21 W
220....240V, 50....60Hz
Anti-Beschlag
Lichtschalter
IP 44, Schutzklasse 2

Bad-Serie

Xeno

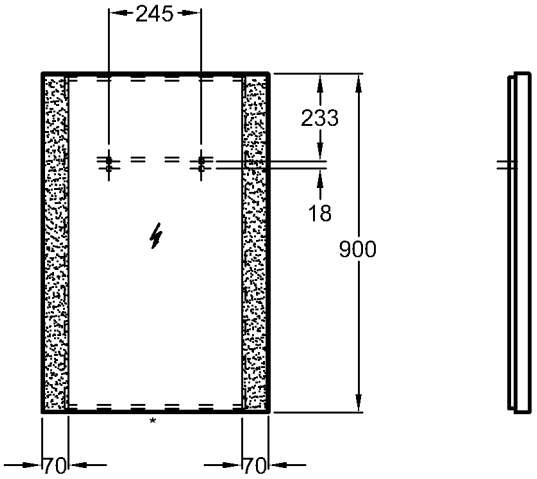

* Position Lichtschalter

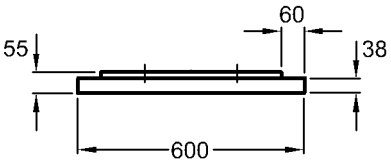

2 x 21 Watt / cool white
T5 FH 21 W
220....240V, 50....60Hz
Anti-Beschlag
Lichtschalter
IP 44, Schutzklasse 2

Modell:	**Lichtspiegelelement** mit Schalter und Anti-Beschlag 2 T5-Leuchten FH 21 W 220...240 V~, 50...60 Hz IP44, Schutzklasse 2
Modell-Nr.:	860160
Rahmen:	Edelstahl, spiegelpoliert
Maße:	600 x 55 x 900 mm
Gewicht:	11,8 kg
Kombinierbarkeit:	mit **Waschtisch**, Modell-Nr. 126260, der Bad-Serie Xeno.

Abmessungen unterliegen den entsprechenden gültigen EN-Normen.
Die Katalogzeichnungen sind im Maßstab 1:20, falls nicht anders angegeben.

Bad-Serie

Xeno

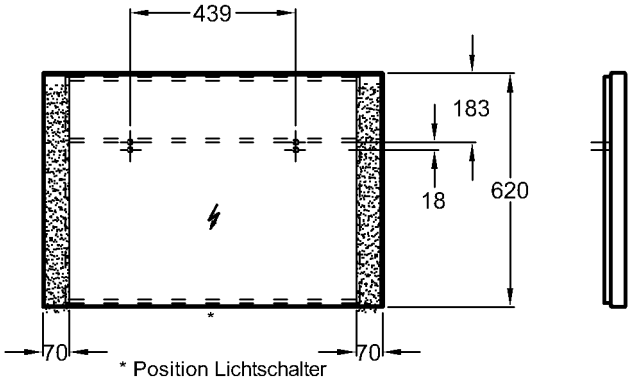

Modell:	**Lichtspiegelelement** mit Schalter und Anti-Beschlag 2 T5-Leuchten FQ 24 W 220...240 V~, 50...60 Hz IP44, Schutzklasse 2
Modell-Nr.:	860190
Rahmen:	Edelstahl, spiegelpoliert
Maße:	900 x 55 x 620 mm
Gewicht:	12,5 kg
Kombinierbarkeit:	mit **Waschtischen**, Modell-Nr. 126290, 126291, der Bad-Serie Xeno.

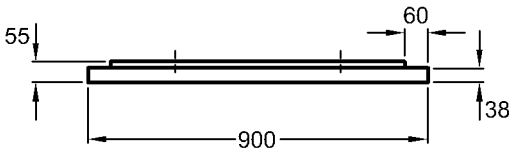

2 x 24 Watt / cool white
T5 FQ 24 W
220....240V, 50....60Hz
Anti-Beschlag
Lichtschalter
IP 44, Schutzklasse 2

Bad-Serie

Xeno

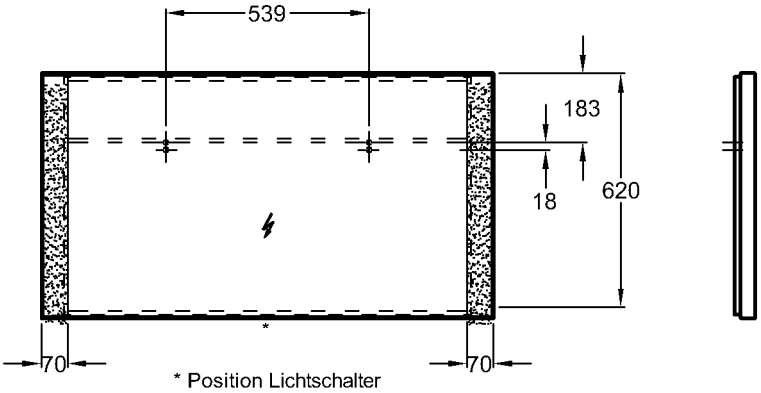

Modell:	**Lichtspiegelelement** mit Schalter und Anti-Beschlag 2 T5-Leuchten FQ 24 W 220...240 V~, 50...60 Hz IP44, Schutzklasse 2
Modell-Nr.:	860120
Rahmen:	Edelstahl, spiegelpoliert
Maße:	1200 x 55 x 620 mm
Gewicht:	15,7 kg
Kombinierbarkeit:	mit **Waschtischen**, Modell-Nr. 126220, 126221,126225, der Bad-Serie Xeno.

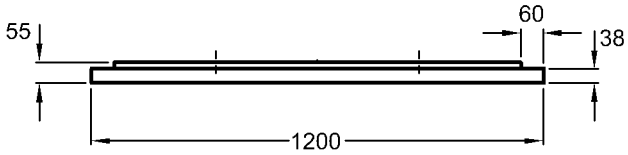

2 x 24 Watt / cool white
T5 FQ 24 W
220....240V, 50....60Hz
Anti-Beschlag
Lichtschalter
IP 44, Schutzklasse 2

Abmessungen unterliegen den entsprechenden gültigen EN-Normen.
Die Katalogzeichnungen sind im Maßstab 1:20, falls nicht anders angegeben.